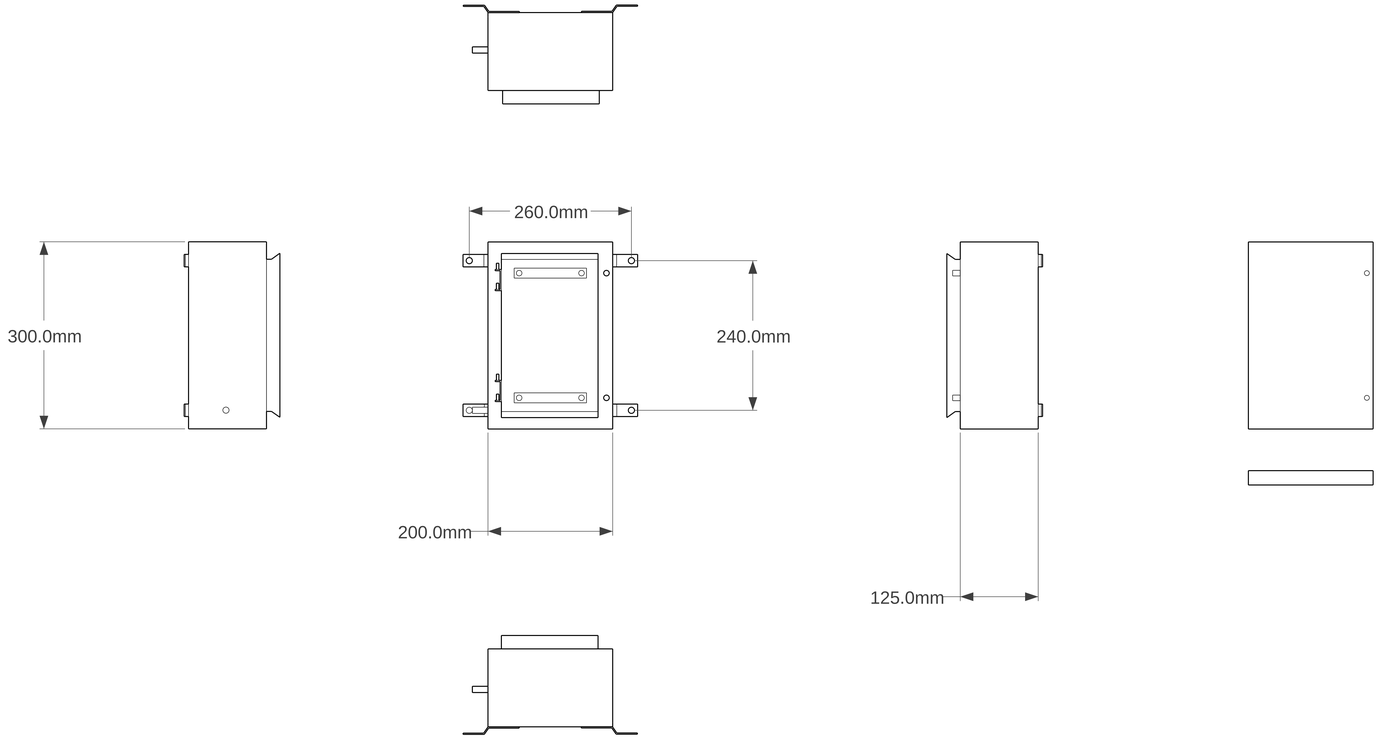
260.0mm
300.0mm
240.0mm
200.0mm
125.0mm