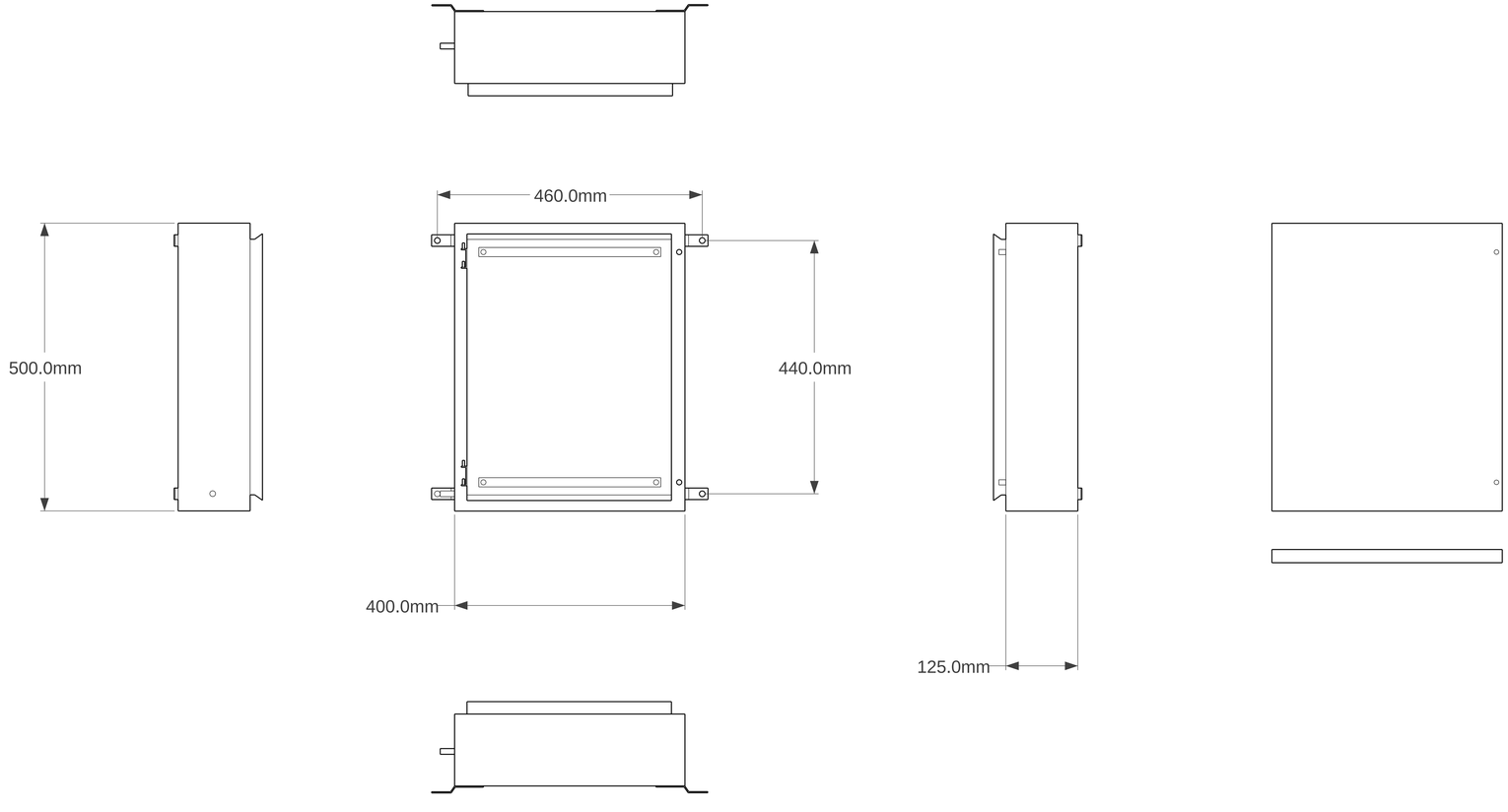
460.0mm
500.0mm
440.0mm
400.0mm
125.0mm