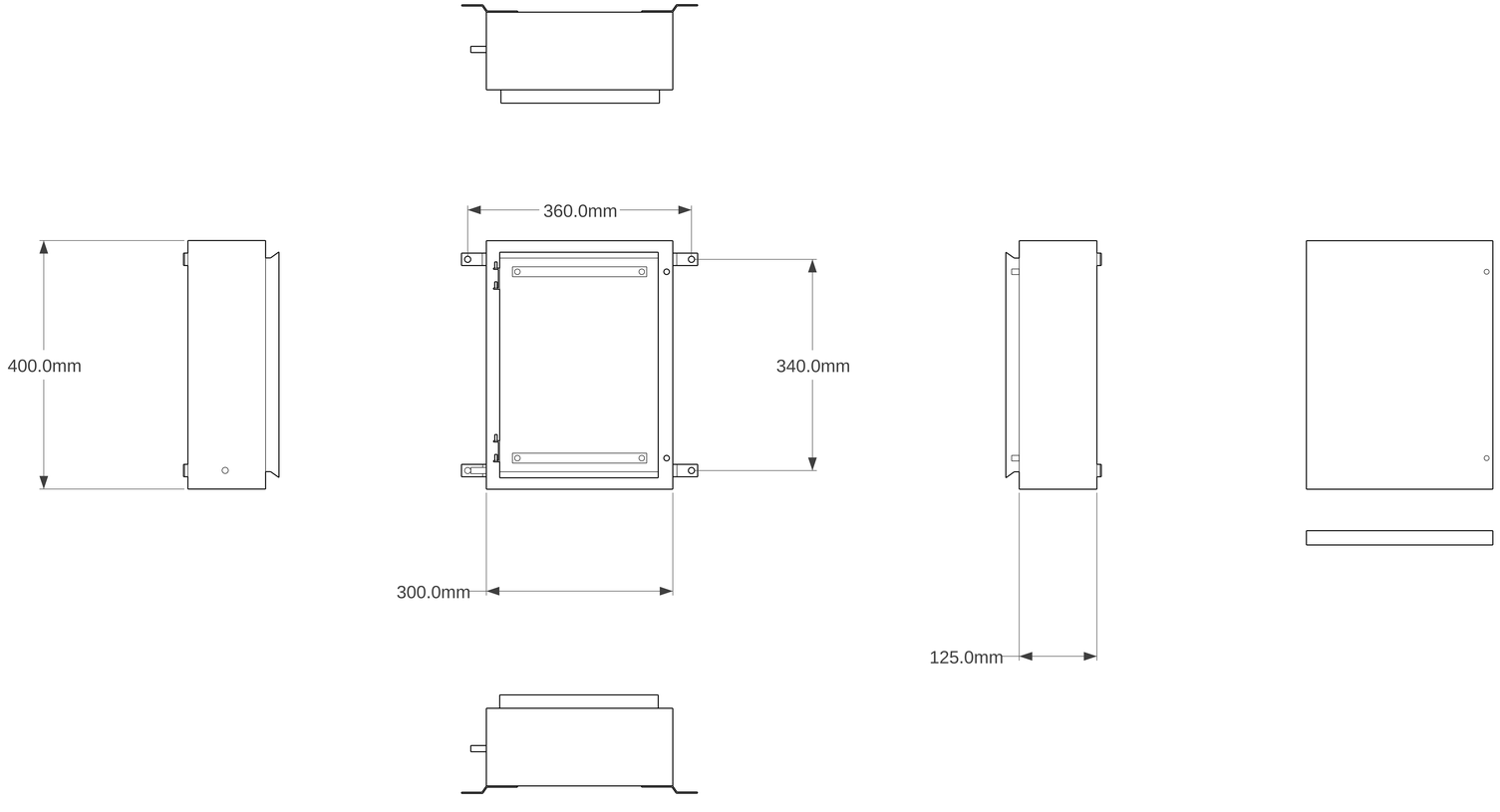
360.0mm
400.0mm
340.0mm
300.0mm
125.0mm